Tunel pod górką

0280119

METAL - UZUPEŁNIAJĄCE

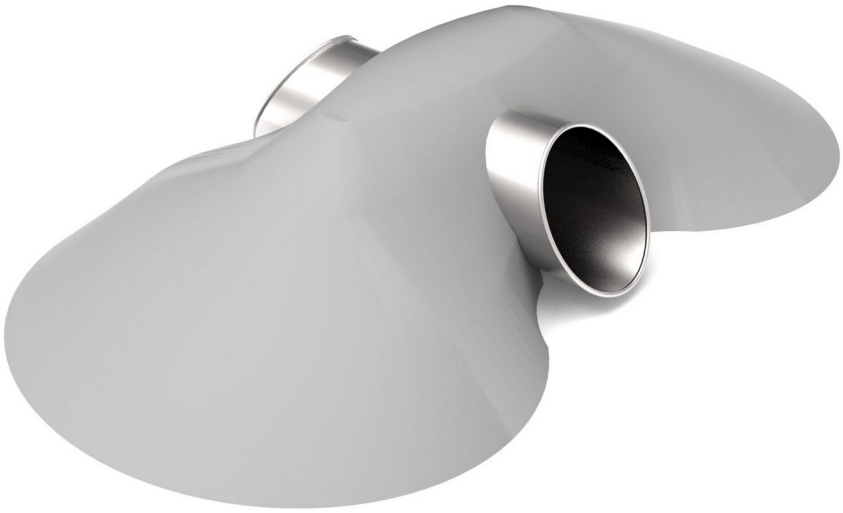

Material specification:

Other	Tunel wykonany ze stali nierdzewnej, z okrągłym wykończeniem. Urządzenie ma być obsypane ziemią i służy do przejścia pod górką.

Due to continuous improvement of technical solutions by Freekids, the presented drawings, including colours and dimensions, may differ slightly from currently manufactured devices.

FreeKids s.c. A. Gąsiorek, Z.Andruszewski
Trzęsowice 32, 55-106 Zawonia
tel./fax: +48 71 312 72 50, +48 724 654 898
e-mail: biuro@freekids.pl www.freekids.pl

rev. 001/2026

Tunel pod górką

0280119

METAL - UZUPEŁNIAJĄCE

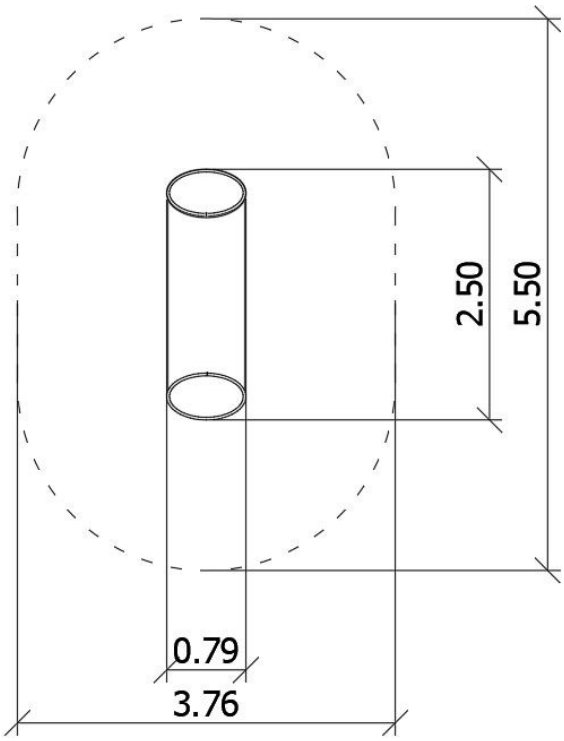

DEVICE DATA:

Device dimension	0,79 x 2,50 x 0,78 m
Zone dimension	3,76 x 5,50 m
Fall height	nie dotyczy m
Safety zone area	17,60 m2
User age	1-7
Number of users	2
Material	Metal
Low fall height	nie dotyczy
Compliance with standards	PN-EN 1176

Urządzenie w formie tunelu ze stali nierdzewnej, umożliwiającego użytkownikom przejście pod górką usypaną z ziemi.

Due to continuous improvement of technical solutions by Freekids, the presented drawings, including colours and dimensions, may differ slightly from currently manufactured devices.

FreeKids s.c. A. Gąsiorek, Z.Andruszewski
Trzęsowice 32, 55-106 Zawonia
tel./fax: +48 71 312 72 50, +48 724 654 898
e-mail: biuro@freekids.pl www.freekids.pl

rev. 001/2026