Arena 1

0260003

METAL - ARENY I KORTY

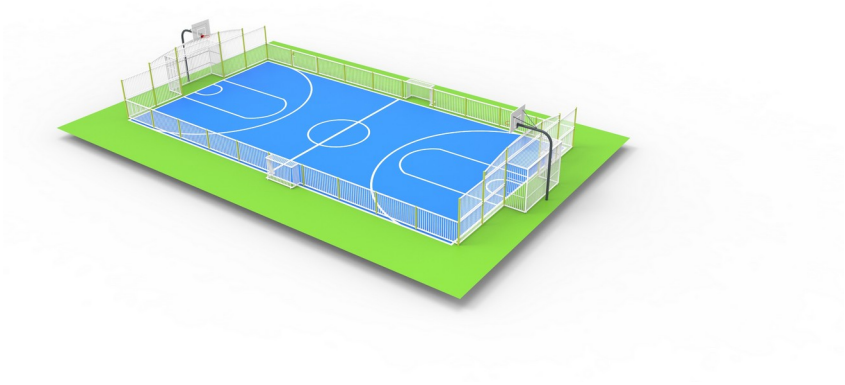

Especificación de materiales:

Material de construcción	acero galvanizado recubierto con pintura en polvo para durabilidad y resistencia a la corrosión o de acero inoxidable
Plataformas	paneles HPL
Otro	Vallas de paneles soldados galvanizados en caliente y con recubrimiento de polvo, fabricados con barras de acero, postes para la fijación de paneles fabricados con perfiles de 60 x 40 mm. Tornillos de acero inoxidable con tapones de poliamida. Cestas, redes y porterías conforme a las normas.

Debido a la mejora continua de las soluciones técnicas por parte de Freekids, los dibujos presentados, incluidos los colores y dimensiones, pueden diferir ligeramente de los dispositivos actualmente fabricados.

FreeKids s.c. A. Gąsiorek, Z.Andruszewski
Trzęsowice 32, 55-106 Zawonia
tel./fax: +48 71 312 72 50, +48 724 654 898
e-mail: biuro@freekids.pl www.freekids.pl

rev. 001/2026

Arena 1

0260003

METAL - ARENY I KORTY

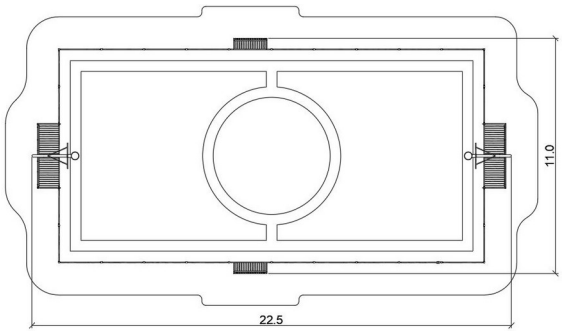

DATOS DEL DISPOSITIVO:

Dimensiones del dispositivo	22,5 x 11,0 x 3,8 m
Edad de los usuarios	3
Material	Metal
Cumplimiento de las normas	EN 16630

Debido a la mejora continua de las soluciones técnicas por parte de Freekids, los dibujos presentados, incluidos los colores y dimensiones, pueden diferir ligeramente de los dispositivos actualmente fabricados.

FreeKids s.c. A. Gąsiorek, Z.Andruszewski
Trzęsowice 32, 55-106 Zawonia
tel./fax: +48 71 312 72 50, +48 724 654 898
e-mail: biuro@freekids.pl www.freekids.pl

rev. 001/2026