Orbitrek

0071003

METAL - FITNESS STANDARD





Especificación de materiales:

Material de construcción	acero galvanizado recubierto con pintura en polvo para durabilidad y resistencia a la corrosión o de acero inoxidable
Cimentación	enterrado en el suelo a una profundidad especificada y hormigonado con hormigón de al menos clase B-20 o atornillado a una base de hormigón
Otro	Tornillos de acero inoxidable. Peldaños de acero galvanizado con recubrimiento en polvo. Peldaños de chapa ondulada de aluminio. Cojinetes lisos torneados.

Debido a la mejora continua de las soluciones técnicas por parte de Freekids, los dibujos presentados, incluidos los colores y dimensiones, pueden diferir ligeramente de los dispositivos actualmente fabricados.

FreeKids s.c. A. Gąsiorek, Z.Andruszewski
Trzęsowice 32, 55-106 Zawonia
tel./fax: +48 71 312 72 50, +48 724 654 898
e-mail: biuro@freekids.pl www.freekids.pl

rev. 001/2026

Orbitrek

0071003

METAL - FITNESS STANDARD

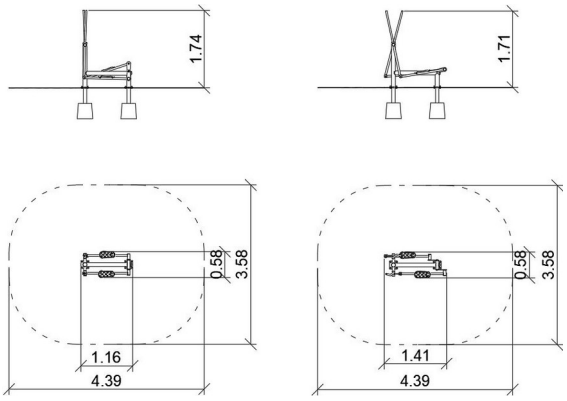

DATOS DEL DISPOSITIVO:

Dimensiones del dispositivo	1,41 x 0,58 x 1,74 m
Dimensión de la zona	4,39 x 3,58
Altura de caída	0,35 m
Superficie de la zona de seguridad	13,82 m2
Edad de los usuarios	14
Número de usuarios	140 kg
Material	Metal
Baja altura de caída	sí
Cumplimiento de las normas	EN 16630

Orbiter:
Funciones del aparato:
La máquina mejora las funciones cardiovasculares y respiratorias. Mejora la coordinación motora, la forma física de las extremidades superiores e inferiores y de las articulaciones. Ayuda a perder grasa.
Método de ejercicio:
Agarre las asas con las manos, póngase de pie sobre los pedales. Empuje y tire de las barras con las manos mientras mueve las piernas hacia delante y hacia atrás alternativamente.

Debido a la mejora continua de las soluciones técnicas por parte de Freekids, los dibujos presentados, incluidos los colores y dimensiones, pueden diferir ligeramente de los dispositivos actualmente fabricados.

FreeKids s.c. A. Gąsiorek, Z.Andruszewski
Trzęsowice 32, 55-106 Zawonia
tel./fax: +48 71 312 72 50, +48 724 654 898
e-mail: biuro@freekids.pl www.freekids.pl

rev. 001/2026