Inclusive

# Huśtawka bocianie gniazdo robinia

**0020039**

**DREWNO - ROBIN WOOD**



## Especificación de materiales:

| | |
|---|---|
| **Material de construcción** | hecho de madera de robinia impregnada para proteger contra las condiciones climáticas y acabado en color natural |
| **Elementos adicionales Barandillas** | acero inoxidable |
| **Cimentación** | enterrado en el suelo a una profundidad especificada y hormigonado con hormigón de al menos clase B-20 |
| **Otro** | Pernos de acero inoxidable con tapones de poliamida. Cadenas de acero inoxidable. Asientos seguros y ergonómicos. La madera utilizada en los postes estructurales es natural, sin tratar. |

Debido a la mejora continua de las soluciones técnicas por parte de Freekids, los dibujos presentados, incluidos los colores y dimensiones, pueden diferir ligeramente de los dispositivos actualmente fabricados.

FreeKids s.c. A. Gąsiorek, Z.Andruszewski
Trzęsowice 32, 55-106 Zawonia
tel./fax: +48 71 312 72 50, +48 724 654 898
e-mail: biuro@freekids.pl www.freekids.pl

rev. 001/2026

# Huśtawka bocianie gniazdo robinia

**0020039**

**DREWNO - ROBIN WOOD**

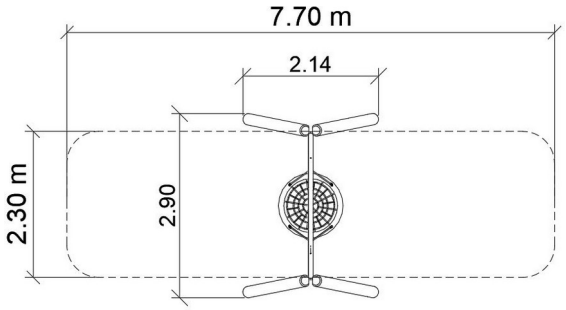


## DATOS DEL DISPOSITIVO:

| | |
|---|---|
| Dimensiones del dispositivo | 2,14 x 2,90 x 2,35 m |
| Dimensión de la zona | 7,7 x 2,3 m |
| Altura de caída | 1.4 m |
| Superficie de la zona de seguridad | 18,0 m2 m2 |
| Edad de los usuarios | 3-12 |
| Número de usuarios | 2 |
| Material | Madera |
| Baja altura de caída | no |
| Cumplimiento de las normas | EN 1176 |

Debido a la mejora continua de las soluciones técnicas por parte de Freekids, los dibujos presentados, incluidos los colores y dimensiones, pueden diferir ligeramente de los dispositivos actualmente fabricados.

FreeKids s.c. A. Gąsiorek, Z.Andruszewski
Trzęsowice 32, 55-106 Zawonia
tel./fax: +48 71 312 72 50, +48 724 654 898
e-mail: biuro@freekids.pl www.freekids.pl

rev. 001/2026