# Huśtawka wagowa sprężynowa Standard

**0020035**

**DREWNO - UZUPEŁNIAJĄCE**



## Especificación de materiales:

| | |
|---|---|
| **Material de construcción** | hecho de madera encolada, impregnada en la superficie, sección cuadrada 95 x 95 mm |
| **Elementos adicionales Barandillas** | acero negro galvanizado, recubierto de polvo o acero inoxidable |
| **Cimentación** | enterrado en el suelo a una profundidad especificada y hormigonado con hormigón de al menos clase B-20 o atornillado a una base de hormigón |
| **Planchas** | Planchas de HDPE con dibujos frescos |

Debido a la mejora continua de las soluciones técnicas por parte de Freekids, los dibujos presentados, incluidos los colores y dimensiones, pueden diferir ligeramente de los dispositivos actualmente fabricados.

FreeKids s.c. A. Gąsiorek, Z.Andruszewski
Trzęsowice 32, 55-106 Zawonia
tel./fax: +48 71 312 72 50, +48 724 654 898
e-mail: biuro@freekids.pl www.freekids.pl

rev. 001/2026

# Huśtawka wagowa sprężynowa Standard

**0020035**

**DREWNO - UZUPEŁNIAJĄCE**

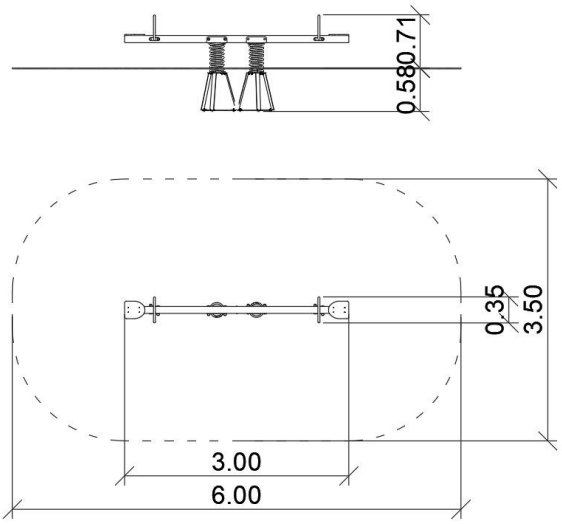


## DATOS DEL DISPOSITIVO:

| | |
|---|---|
| Dimensiones del dispositivo | 3,00 x 0,35 x 0,71 m |
| Dimensión de la zona | 6,00 x 3,50 m |
| Altura de caída | 0,45 m |
| Superficie de la zona de seguridad | 19,00 m2 |
| Edad de los usuarios | 3-12 |
| Número de usuarios | 2 |
| Material | Madera |
| Baja altura de caída | sí |
| Cumplimiento de las normas | EN 1176 |

Debido a la mejora continua de las soluciones técnicas por parte de Freekids, los dibujos presentados, incluidos los colores y dimensiones, pueden diferir ligeramente de los dispositivos actualmente fabricados.

FreeKids s.c. A. Gąsiorek, Z.Andruszewski
Trzęsowice 32, 55-106 Zawonia
tel./fax: +48 71 312 72 50, +48 724 654 898
e-mail: biuro@freekids.pl www.freekids.pl

rev. 001/2026