Inclusive

# Tablica IQ dzwonki

**0099010**

**METAL - UZUPEŁNIAJĄCE**



## Especificación de materiales:

| | |
|---|---|
| **Material de construcción** | acero galvanizado recubierto con pintura en polvo para durabilidad y resistencia a la corrosión o de acero inoxidable |
| **Cimentación** | enterrado en el suelo a una profundidad especificada y hormigonado con hormigón de al menos clase B-20 o atornillado a una base de hormigón |
| **Planchas** | Planchas de HDPE con dibujos frescos o Placa HPL duradera |
| **Otro** | Tornillos de acero inoxidable con tapones de poliamida. Postes estructurales terminados con tapones semiesféricos de caucho. Elemento musical de acero inoxidable. |

Debido a la mejora continua de las soluciones técnicas por parte de Freekids, los dibujos presentados, incluidos los colores y dimensiones, pueden diferir ligeramente de los dispositivos actualmente fabricados.

FreeKids s.c. A. Gąsiorek, Z.Andruszewski
Trzęsowice 32, 55-106 Zawonia
tel./fax: +48 71 312 72 50, +48 724 654 898
e-mail: biuro@freekids.pl www.freekids.pl

rev. 001/2026

# Tablica IQ dzwonki

**0099010**

**METAL - UZUPEŁNIAJĄCE**

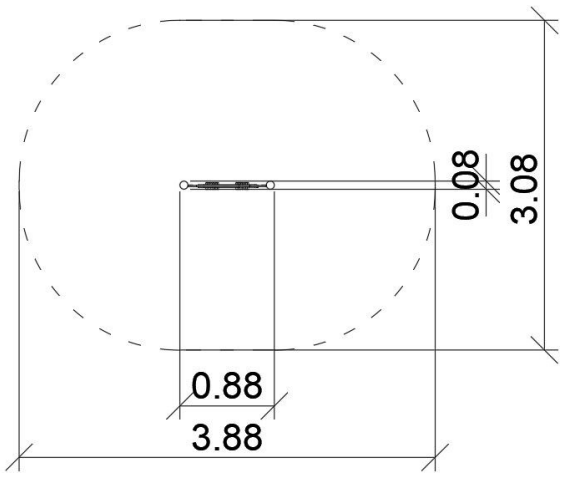


## DATOS DEL DISPOSITIVO:

| | |
|---|---|
| Dimensiones del dispositivo | 0,88 x 0,08 x 1,30 m |
| Dimensión de la zona | 3,88 x 3,08 m |
| Altura de caída | no aplicable m |
| Superficie de la zona de seguridad | 10,00 m2 |
| Edad de los usuarios | 1-7 |
| Número de usuarios | 1 |
| Material | Metal |
| Baja altura de caída | no aplicable |
| Cumplimiento de las normas | EN 1176 |

Debido a la mejora continua de las soluciones técnicas por parte de Freekids, los dibujos presentados, incluidos los colores y dimensiones, pueden diferir ligeramente de los dispositivos actualmente fabricados.

FreeKids s.c. A. Gąsiorek, Z.Andruszewski
Trzęsowice 32, 55-106 Zawonia
tel./fax: +48 71 312 72 50, +48 724 654 898
e-mail: biuro@freekids.pl www.freekids.pl

rev. 001/2026