Arena 4a

0260009

METAL - ARENY I KORTY

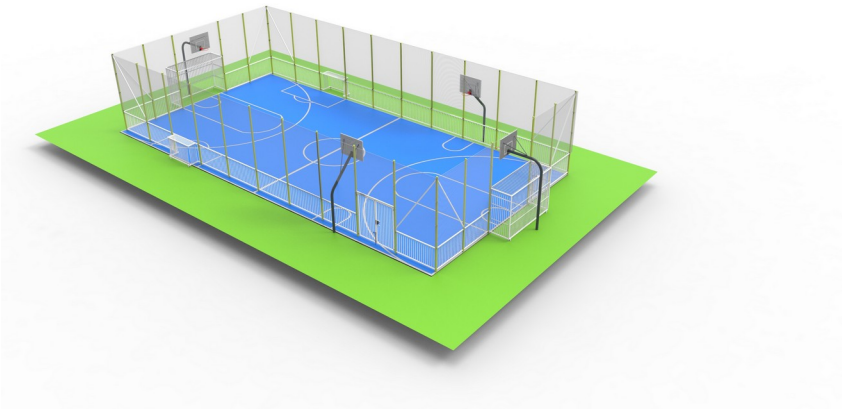

Spécification matérielle:

Matériau de construction	acier galvanisé recouvert d\\\

Arena 4a

0260009

METAL - ARENY I KORTY

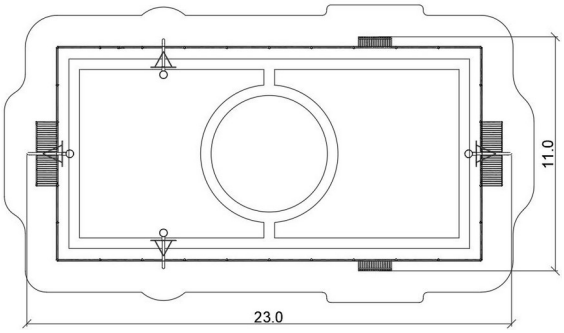

DONNÉES DE L'APPAREIL:

Dimension de l'équipement	23,0 x 11,0 x 4,0 m
Âge des utilisateurs	3
Matériau	Métal
Conformité aux normes	EN 16630

En raison de l'amélioration continue des solutions techniques par Freekids, les dessins présentés, y compris les couleurs et les dimensions, peuvent légèrement différer des appareils actuellement fabriqués.

FreeKids s.c. A. Gąsiorek, Z.Andruszewski
Trzęsowice 32, 55-106 Zawonia
tel./fax: +48 71 312 72 50, +48 724 654 898
e-mail: biuro@freekids.pl www.freekids.pl

rev. 001/2026