Huśtawka wagowa

Flox

0020030

METAL - UZUPEŁNIAJĄCE

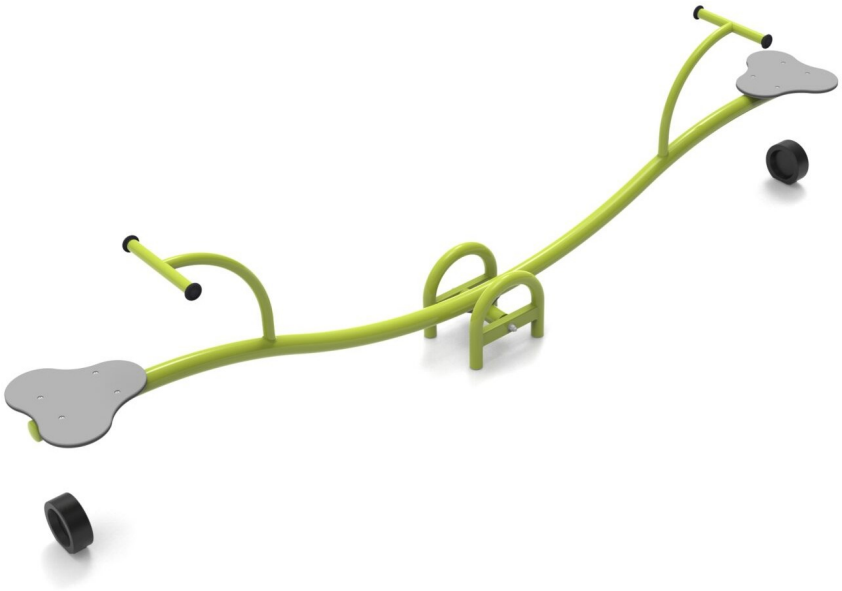

Spécification matérielle:

Matériau de construction	acier galvanisé recouvert d\\\

Huśtawka wagowa Flox

0020030

METAL - UZUPEŁNIAJĄCE

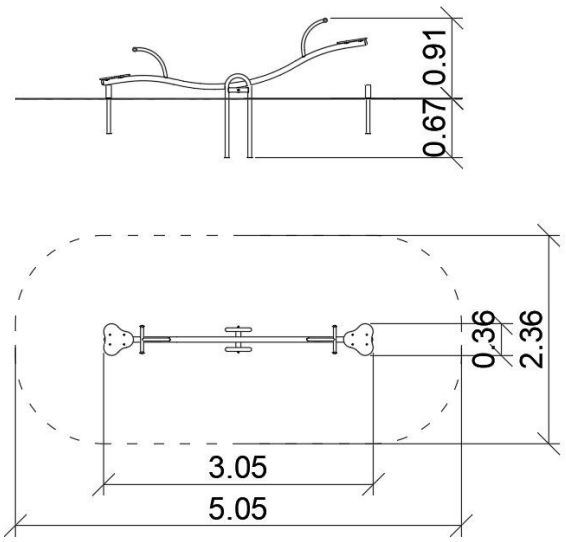

DONNÉES DE L'APPAREIL:

Dimension de l'équipement	3,05 x 0,36 x 0,91 m
Dimension de la zone	5,05 x 2,36 m
Hauteur de chute	0,70 m
Surface de la zone de sécurité	11,00 m2
Âge des utilisateurs	3-12
Nombre d'utilisateurs	2
Matériau	Métal
Hauteur de chute faible	oui
Conformité aux normes	EN 1176

En raison de l'amélioration continue des solutions techniques par Freekids, les dessins présentés, y compris les couleurs et les dimensions, peuvent légèrement différer des appareils actuellement fabriqués.

FreeKids s.c. A. Gąsiorek, Z.Andruszewski
Trzęsowice 32, 55-106 Zawonia
tel./fax: +48 71 312 72 50, +48 724 654 898
e-mail: biuro@freekids.pl www.freekids.pl

rev. 001/2026