Ławka do ćwiczeń mięśni ud

0071017

METAL - FITNESS STANDARD





Spécification matérielle:

Matériau de construction	acier galvanisé recouvert d\\\

Ławka do ćwiczeń mięśni ud

0071017

METAL - FITNESS STANDARD

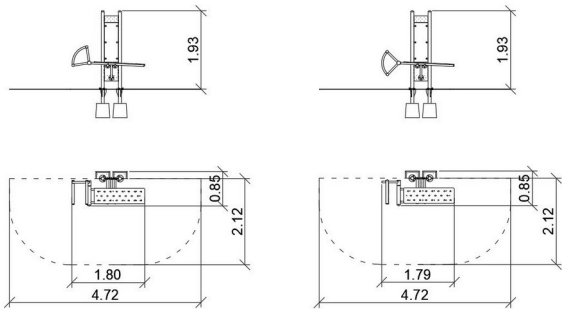

DONNÉES DE L'APPAREIL:

Dimension de l'équipement	1,80 x 0,85 x 1,93 m
Dimension de la zone	4,72 x 2,12
Hauteur de chute	0,67 m
Surface de la zone de sécurité	9,04 m2
Âge des utilisateurs	14
Nombre d'utilisateurs	140 kg
Matériau	Métal
Hauteur de chute faible	oui
Conformité aux normes	EN 16630

Banc d'exercice :
Fonctions de l'appareil : L'appareil renforce et développe les muscles abdominaux.
Méthode d'exercice :
S'allonger sur le banc. Accrochez vos pieds à la barre inférieure, mettez vos mains derrière la tête ou croisez-les sur votre poitrine. Soulevez votre torse en contractant vos muscles abdominaux. Descendez votre corps en un mouvement lent. Répétez l'exercice.

En raison de l'amélioration continue des solutions techniques par Freekids, les dessins présentés, y compris les couleurs et les dimensions, peuvent légèrement différer des appareils actuellement fabriqués.

FreeKids s.c. A. Gąsiorek, Z.Andruszewski
Trzęsowice 32, 55-106 Zawonia
tel./fax: +48 71 312 72 50, +48 724 654 898
e-mail: biuro@freekids.pl www.freekids.pl

rev. 001/2026