Sztanga w leżeniu

0071016

METAL - FITNESS STANDARD





Spécification matérielle:

Matériau de construction	acier galvanisé recouvert d\\\

Sztanga w leżeniu

0071016

METAL - FITNESS STANDARD

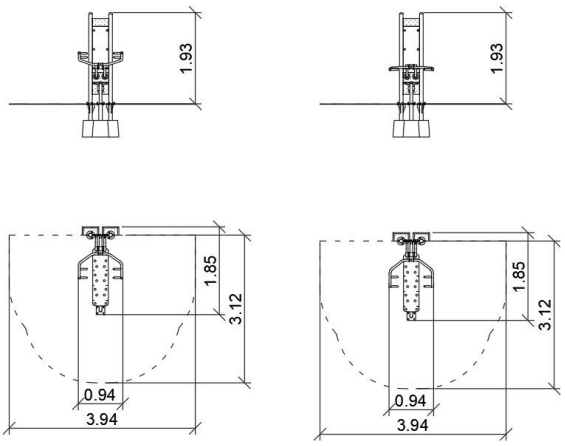

DONNÉES DE L'APPAREIL:

Dimension de l'équipement	0,94 x 1,85 x 1,93 m
Dimension de la zone	3,94 x 3,12
Hauteur de chute	0,46 m
Surface de la zone de sécurité	10,42 m2
Âge des utilisateurs	14
Nombre d'utilisateurs	140 kg
Matériau	Métal
Hauteur de chute faible	oui
Conformité aux normes	EN 16630

Barre couchée
Fonctions de l'appareil :
L'appareil permet de modeler le haut du corps. Renforce les muscles pectoraux et les muscles des bras.
Méthode d'exercice :
S'allonger sur le banc. La tête, le dos et les fesses doivent être appuyés contre le dossier du banc. Pliez les jambes au niveau des genoux. Placez vos pieds de manière à ce que toute la surface de vos pieds repose sur le sol. Saisissez l'haltère avec les deux mains sur la poignée, à une distance légèrement supérieure à la largeur des épaules. Pressez l'haltère vers le haut pendant un nombre déterminé de répétitions.

En raison de l'amélioration continue des solutions techniques par Freekids, les dessins présentés, y compris les couleurs et les dimensions, peuvent légèrement différer des appareils actuellement fabriqués.

FreeKids s.c. A. Gąsiorek, Z.Andruszewski
Trzęsowice 32, 55-106 Zawonia
tel./fax: +48 71 312 72 50, +48 724 654 898
e-mail: biuro@freekids.pl www.freekids.pl

rev. 001/2026