Bujak kubełkowy spychacz

0030021

METAL - BUJAKI I SPRĘŻYNOWCE

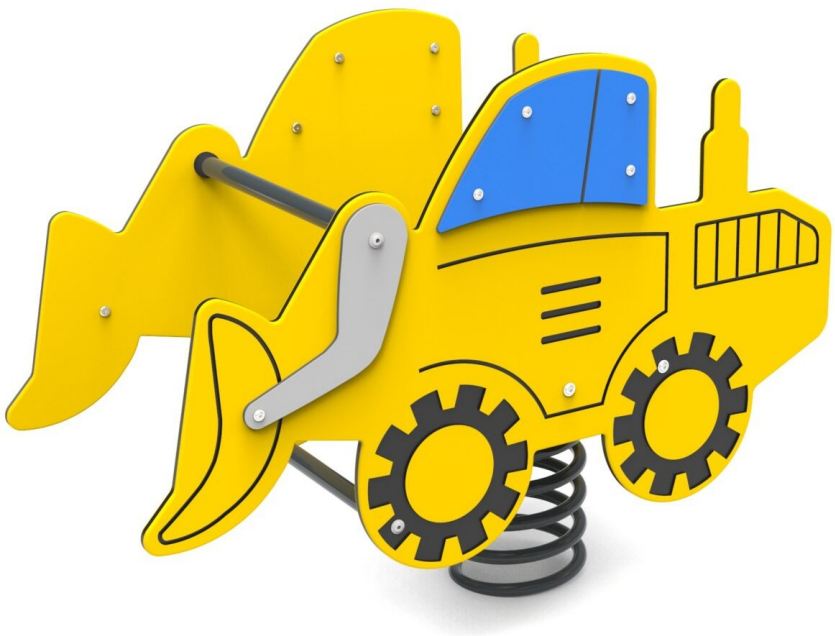

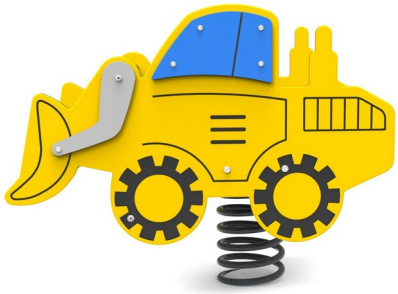

Spécification matérielle:

Matériau de construction	acier galvanisé recouvert d\\\

Bujak kubełkowy spychacz

0030021

METAL - BUJAKI I SPRĘŻYNOWCE

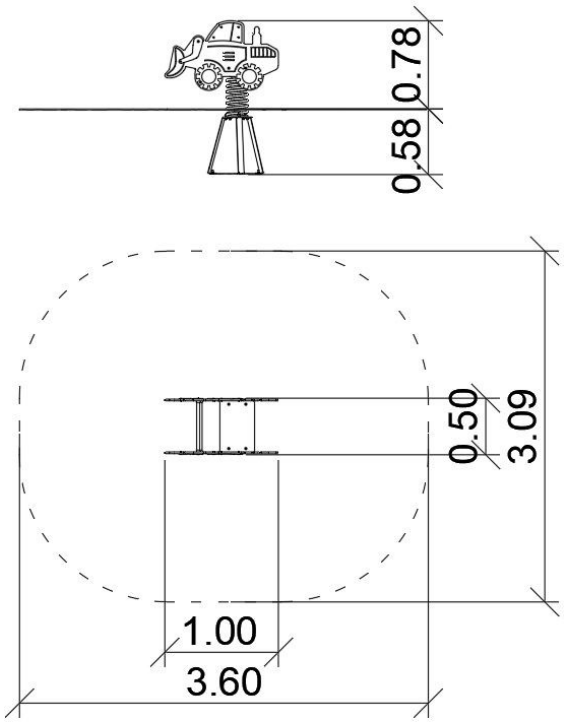

DONNÉES DE L'APPAREIL:

Dimension de l'équipement	1,00 x 0,50 x 0,78 m
Dimension de la zone	3,60 x 3,09 m
Hauteur de chute	0,37 m
Surface de la zone de sécurité	9,60 m2
Âge des utilisateurs	2-6
Nombre d'utilisateurs	1
Matériau	Métal
Hauteur de chute faible	oui
Conformité aux normes	EN 1176

En raison de l'amélioration continue des solutions techniques par Freekids, les dessins présentés, y compris les couleurs et les dimensions, peuvent légèrement différer des appareils actuellement fabriqués.

FreeKids s.c. A. Gąsiorek, Z.Andruszewski
Trzęsowice 32, 55-106 Zawonia
tel./fax: +48 71 312 72 50, +48 724 654 898
e-mail: biuro@freekids.pl www.freekids.pl

rev. 001/2026