Bujak monocykl

0030030

METAL - INDUSTRIAL





Spécification matérielle:

Matériau de construction	acier galvanisé recouvert d\\\

Bujak monocykl

0030030

METAL - INDUSTRIAL

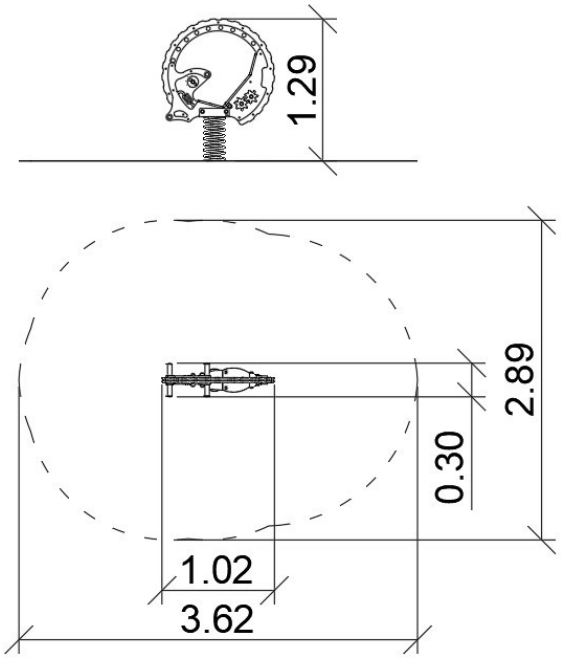

DONNÉES DE L'APPAREIL:

Dimension de l'équipement	0,30 x 1,02 x 1,29 m
Dimension de la zone	2,89 x 3,62
Hauteur de chute	0,50 m
Surface de la zone de sécurité	8,35 m2
Âge des utilisateurs	2-6
Nombre d'utilisateurs	1
Matériau	Métal
Hauteur de chute faible	oui
Conformité aux normes	EN 1176

Bascule en forme de monocycle avec siège en HDPE entouré d'une roue en HDPE, de 4 engrenages rotatifs et de 2 boutons.

En raison de l'amélioration continue des solutions techniques par Freekids, les dessins présentés, y compris les couleurs et les dimensions, peuvent légèrement différer des appareils actuellement fabriqués.

FreeKids s.c. A. Gąsiorek, Z.Andruszewski
Trzęsowice 32, 55-106 Zawonia
tel./fax: +48 71 312 72 50, +48 724 654 898
e-mail: biuro@freekids.pl www.freekids.pl

rev. 001/2026