Piramida mała

0080001

METAL - SPIDER

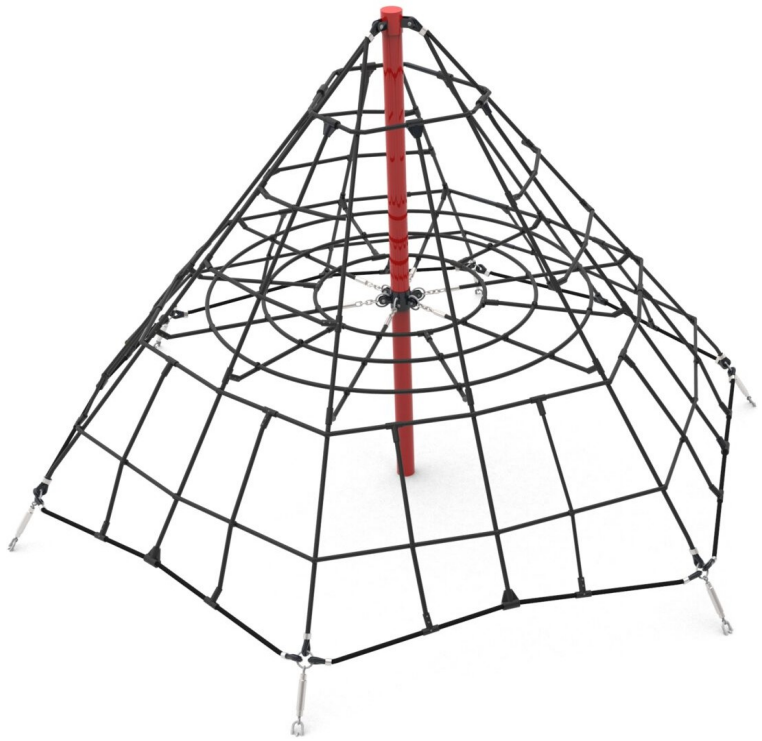

Spécification matérielle:

Matériau de construction	acier galvanisé recouvert d\\\

Piramida mała

0080001

METAL - SPIDER

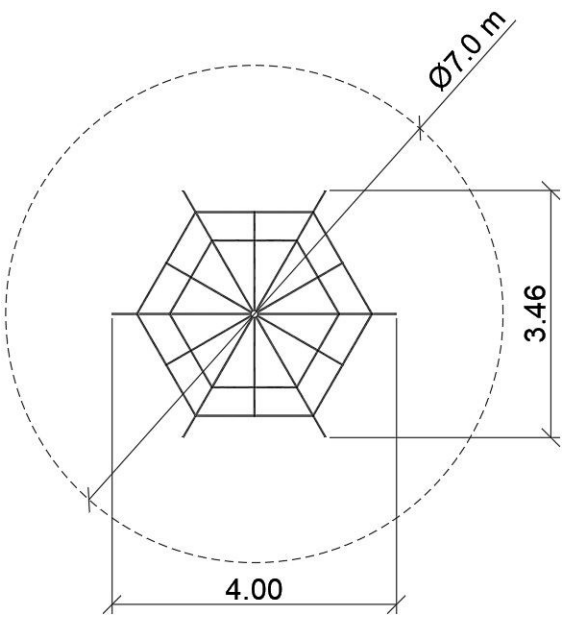

DONNÉES DE L'APPAREIL:

Dimension de l'équipement	4,00 x 3,46 x 2,50 m
Dimension de la zone	⌀ 7,00 m
Hauteur de chute	1,00 m
Surface de la zone de sécurité	38,50 m2
Âge des utilisateurs	4-12
Nombre d'utilisateurs	12
Matériau	Métal
Hauteur de chute faible	oui
Conformité aux normes	EN 1176

Pyramide de cordes avec un filet horizontal pour limiter la hauteur de chute.

En raison de l'amélioration continue des solutions techniques par Freekids, les dessins présentés, y compris les couleurs et les dimensions, peuvent légèrement différer des appareils actuellement fabriqués.

FreeKids s.c. A. Gąsiorek, Z.Andruszewski
Trzęsowice 32, 55-106 Zawonia
tel./fax: +48 71 312 72 50, +48 724 654 898
e-mail: biuro@freekids.pl www.freekids.pl

rev. 001/2026