Inclusive

Telefon rurowy

0280084

METAL - UZUPEŁNIAJĄCE





Spécification matérielle:

Matériau de construction	acier galvanisé recouvert d\\\

Telefon rurowy

0280084

METAL - UZUPEŁNIAJĄCE

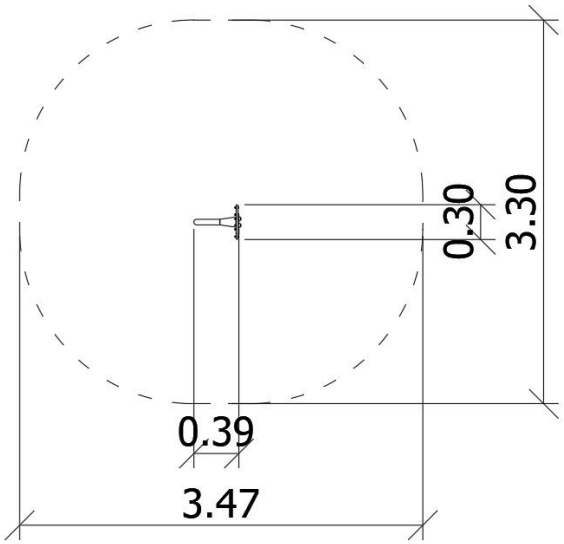

DONNÉES DE L'APPAREIL:

Dimension de l'équipement	0,30 x 0,39 x 1,10 m
Dimension de la zone	3,47 x 3,30 m
Hauteur de chute	sans objet m
Surface de la zone de sécurité	9,50 m2
Âge des utilisateurs	3-12
Nombre d'utilisateurs	2
Matériau	Métal
Hauteur de chute faible	sans objet
Conformité aux normes	EN 1176

En raison de l'amélioration continue des solutions techniques par Freekids, les dessins présentés, y compris les couleurs et les dimensions, peuvent légèrement différer des appareils actuellement fabriqués.

FreeKids s.c. A. Gąsiorek, Z.Andruszewski
Trzęsowice 32, 55-106 Zawonia
tel./fax: +48 71 312 72 50, +48 724 654 898
e-mail: biuro@freekids.pl www.freekids.pl

rev. 001/2026