Pociąg Mini City 2 (ekspres)

0210032

METAL - MINI CITY



Spécification matérielle:

Matériau de construction	acier galvanisé recouvert d\\\

Pociąg Mini City 2 (ekspres)

0210032

METAL - MINI CITY

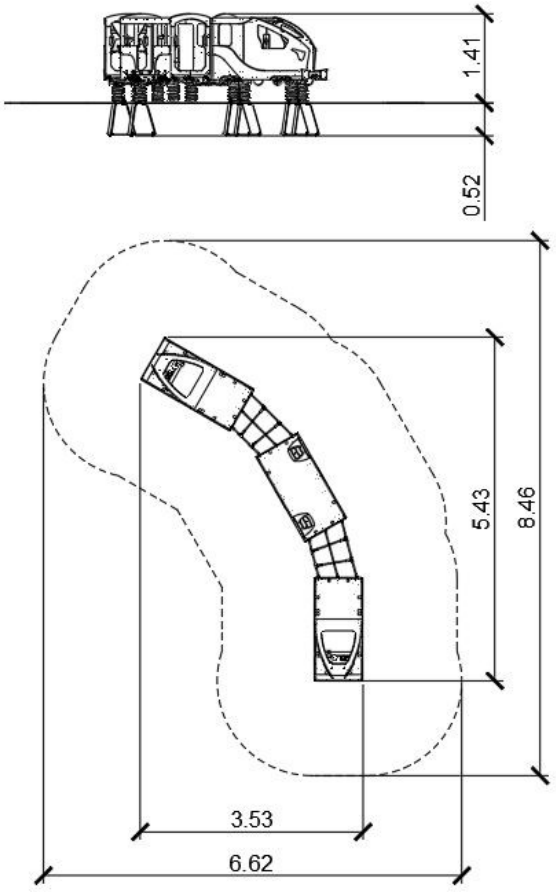

DONNÉES DE L'APPAREIL:

Dimension de l'équipement	3,53 x 5,43 x 1,41 m
Dimension de la zone	6,62 x 8,46 m
Hauteur de chute	0,90 m
Surface de la zone de sécurité	33,6 m2
Âge des utilisateurs	2-6
Nombre d'utilisateurs	14
Matériau	Métal
Hauteur de chute faible	oui
Conformité aux normes	EN 1176

En raison de l'amélioration continue des solutions techniques par Freekids, les dessins présentés, y compris les couleurs et les dimensions, peuvent légèrement différer des appareils actuellement fabriqués.

FreeKids s.c. A. Gąsiorek, Z.Andruszewski
Trzęsowice 32, 55-106 Zawonia
tel./fax: +48 71 312 72 50, +48 724 654 898
e-mail: biuro@freekids.pl www.freekids.pl

rev. 001/2026