Orbitrek

0071003

METAL - FITNESS STANDARD





Spécification matérielle:

Matériau de construction	acier galvanisé recouvert d\\\

Orbitrek

0071003

METAL - FITNESS STANDARD

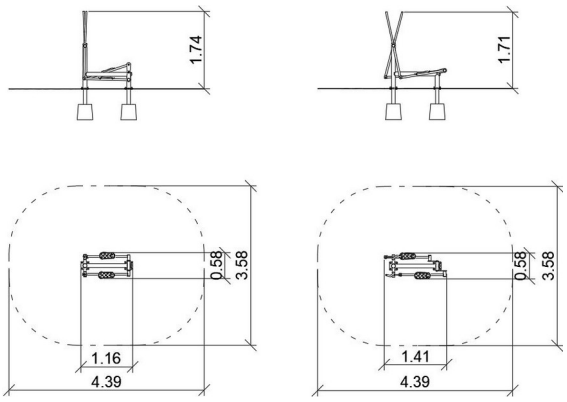

DONNÉES DE L'APPAREIL:

Dimension de l'équipement	1,41 x 0,58 x 1,74 m
Dimension de la zone	4,39 x 3,58
Hauteur de chute	0,35 m
Surface de la zone de sécurité	13,82 m2
Âge des utilisateurs	14
Nombre d'utilisateurs	140 kg
Matériau	Métal
Hauteur de chute faible	oui
Conformité aux normes	EN 16630

Orbiter :
Fonctions de l'appareil :
L'appareil améliore les fonctions cardiovasculaires et respiratoires. Améliore la coordination motrice, la forme des membres supérieurs et inférieurs et des articulations. Aide à la perte de graisse.
Méthode d'exercice :
Saisir les poignées avec les mains, se tenir debout sur les pédales. Pousser et tirer les barres avec les mains tout en bougeant les jambes d'avant en arrière alternativement.

En raison de l'amélioration continue des solutions techniques par Freekids, les dessins présentés, y compris les couleurs et les dimensions, peuvent légèrement différer des appareils actuellement fabriqués.

FreeKids s.c. A. Gąsiorek, Z.Andruszewski
Trzęsowice 32, 55-106 Zawonia
tel./fax: +48 71 312 72 50, +48 724 654 898
e-mail: biuro@freekids.pl www.freekids.pl

rev. 001/2026