Inclusive

# Tablica IQ twarze

**0099009**

**METAL - UZUPEŁNIAJĄCE**



## Spécification matérielle:

| | |
|---|---|
| **Matériau de construction** | acier galvanisé recouvert d\\\

# Tablica IQ twarze

**0099009**

**METAL - UZUPEŁNIAJĄCE**

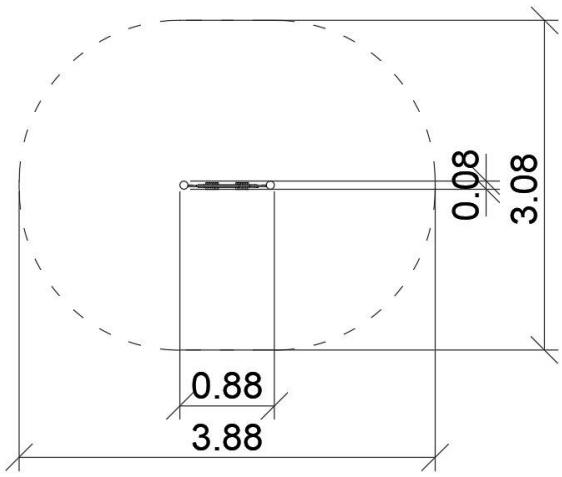


## DONNÉES DE L'APPAREIL:

| | |
|---|---|
| Dimension de l'équipement | 0,88 x 0,08 x 1,30 m |
| Dimension de la zone | 3,88 x 3,08 m |
| Hauteur de chute | sans objet m |
| Surface de la zone de sécurité | 10,00 m2 |
| Âge des utilisateurs | 1-7 |
| Nombre d'utilisateurs | 1 |
| Matériau | Métal |
| Hauteur de chute faible | sans objet |
| Conformité aux normes | EN 1176 |

En raison de l'amélioration continue des solutions techniques par Freekids, les dessins présentés, y compris les couleurs et les dimensions, peuvent légèrement différer des appareils actuellement fabriqués.

FreeKids s.c. A. Gąsiorek, Z.Andruszewski
Trzęsowice 32, 55-106 Zawonia
tel./fax: +48 71 312 72 50, +48 724 654 898
e-mail: biuro@freekids.pl www.freekids.pl

rev. 001/2026