# Piramida mała

**0080001**

**METAL - SPIDER**

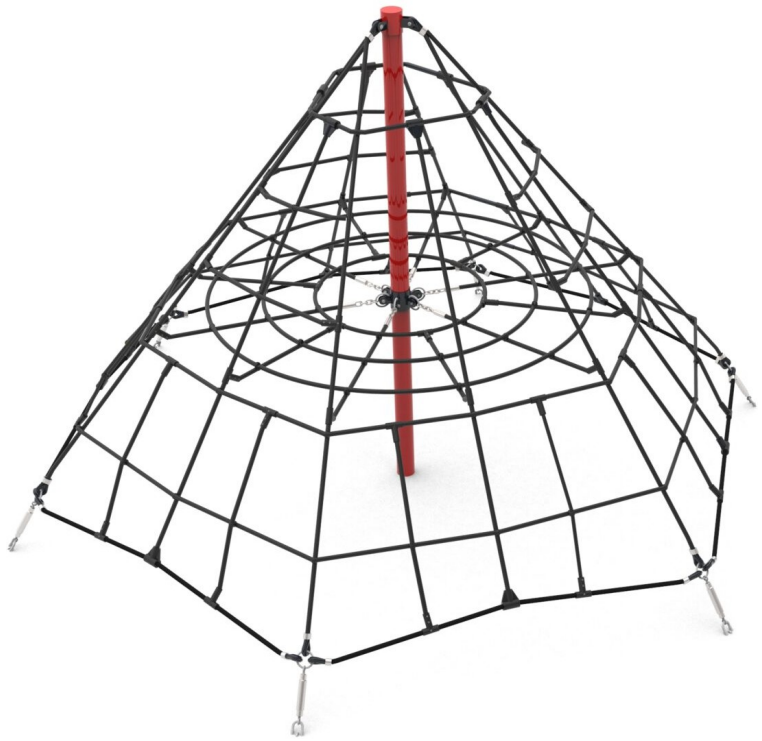

## Материальная спецификация:

| | |
|---|---|
| **Строительный материал** | оцинкованная сталь, покрытая порошковой краской для долговечности и устойчивости к коррозии |
| **Дополнительные элементы Перила** | оцинкованная черная сталь, покрытая порошком |
| **Фундаментирование** | заглублен в грунт на заданную глубину и залит бетоном класса не менее B-20 |
| **Канаты** | Канаты с металлическим сердечником и полипропиленовой оболочкой, соединённые пластиковыми или алюминиевыми соединителями. |
| **Другое** | Śruby wykonane ze stali nierdzewnej z poliamidowymi nakładkami. Słupy konstrukcyjne zakończone półsferycznymi zaślepkami gumowymi. |

Из-за постоянного совершенствования технических решений компанией Freekids представленные чертежи, включая цвета и размеры, могут незначительно отличаться от актуально производимых устройств.

FreeKids s.c. A. Gąsiorek, Z.Andruszewski
Trzęsowice 32, 55-106 Zawonia
tel./fax: +48 71 312 72 50, +48 724 654 898
e-mail: biuro@freekids.pl www.freekids.pl

rev. 001/2026

# Piramida mała

**0080001**

**METAL - SPIDER**

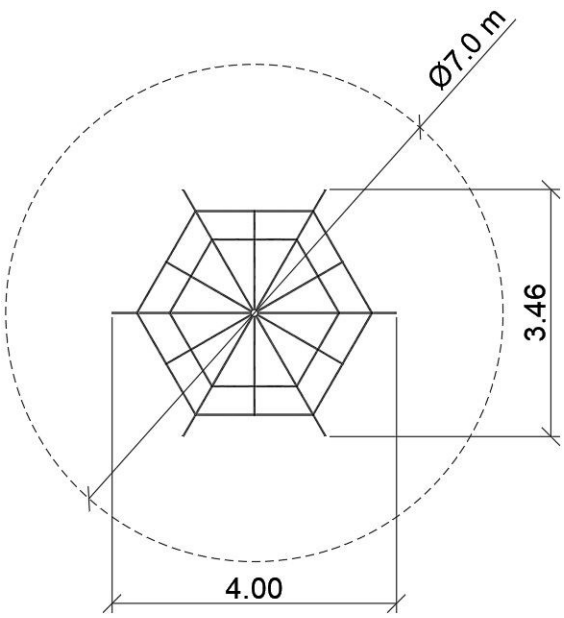


## ДАННЫЕ УСТРОЙСТВА:

| | |
|---|---|
| Размер устройства | 4,00 x 3,46 x 2,50 m |
| Размер зоны | ⌀ 7,00 m |
| Высота падения | 1,00 m |
| Площадь зоны безопасности | 38,50 m2 |
| Возраст пользователей | 4-12 |
| Количество пользователей | 12 |
| Материал | Metal |
| Низкая высота падения | tak |
| Соответствие стандартам | PN-EN 1176 |

Piramida linowa z jedną siatką poziomą ograniczającą wysokość upadku.

Из-за постоянного совершенствования технических решений компанией Freekids представленные чертежи, включая цвета и размеры, могут незначительно отличаться от актуально производимых устройств.

FreeKids s.c. A. Gąsiorek, Z.Andruszewski
Trzęsowice 32, 55-106 Zawonia
tel./fax: +48 71 312 72 50, +48 724 654 898
e-mail: biuro@freekids.pl www.freekids.pl

rev. 001/2026