Przywodziciel + Ławka do ćwiczenia mięśni ud Plus

0072030

METAL - FITNESS PLUS

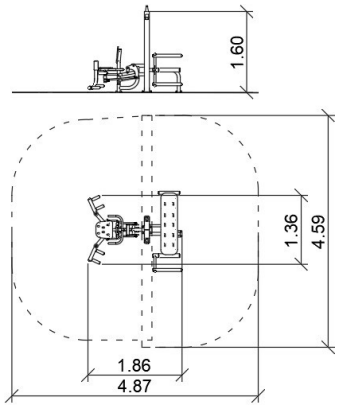

Материальная спецификация:

Строительный материал	оцинкованная сталь, покрытая порошковой краской для долговечности и устойчивости к коррозии или из нержавеющей стали
Фундаментирование	заглублен в грунт на заданную глубину и залит бетоном класса не менее B-20 или прикреплено к бетонному основанию
Листы	Прочная плита HPL
УФ-печать	Многослойные, устойчивые УФ-принты, устойчивые к погодным условиям
Другое	Śruby wykonane ze stali nierdzewnej. Podstopnice stalowe, ocynkowane, malowane proszkowo. Stopnice wykonane z blachy aluminiowej ryflowanej. Łożyska toczone kulkowe zwykłe. Wbudowane uchwyty na wode i telefon.

Из-за постоянного совершенствования технических решений компанией Freekids представленные чертежи, включая цвета и размеры, могут незначительно отличаться от актуально производимых устройств.

FreeKids s.c. A. Gąsiorek, Z.Andruszewski
Trzęsowice 32, 55-106 Zawonia
tel./fax: +48 71 312 72 50, +48 724 654 898
e-mail: biuro@freekids.pl www.freekids.pl

rev. 001/2026

Przywodziciel + Ławka do ćwiczenia mięśni ud Plus

0072030

METAL - FITNESS PLUS

ДАННЫЕ УСТРОЙСТВА:

Размер устройства	1,86 x 1,36 x 1,60 m
Размер зоны	4,87 x 4,59
Высота падения	0,78 m
Площадь зоны безопасности	20,7 m2
Возраст пользователей	14+
Количество пользователей	140 kg
Материал	Metal
Низкая высота падения	tak
Соответствие стандартам	PN-EN 16630

Przywodziciel-Odwodziciel:
Funkcje urządzenia:
Urządzenie ćwiczy mięśnie dwugłowe i czworogłowe ud oraz przywodziciele i odwodziciele.
Sposób ćwiczenia:
Usiądź wygodnie na siedzisku. Złap oburącz za uchwyty. Stopy umieść na stopkach, kolana umieść po zewnętrznej stronie dźwigni. Wykonaj ruch przywodzenia i odwodzenia ud.
Ławeczka do ćwiczeń mięśni ud:
Funkcje urządzenia:
Urządzenie wzmacnia i buduję mięśnie ud.
Sposób ćwiczenia:
Połóż się na ławeczce. Stopy zahacz o drążki, ręce załóż za głowę lub skrzyżuj na klatce piersiowej. Podnoś i opuszczaj nogi. Powtórz ćwiczenie.

Из-за постоянного совершенствования технических решений компанией Freekids представленные чертежи, включая цвета и размеры, могут незначительно отличаться от актуально производимых устройств.

FreeKids s.c. A. Gąsiorek, Z.Andruszewski
Trzęsowice 32, 55-106 Zawonia
tel./fax: +48 71 312 72 50, +48 724 654 898
e-mail: biuro@freekids.pl www.freekids.pl