# Ptasi gaj robinia

**0270033**

**DREWNO - ROBIN WOOD**

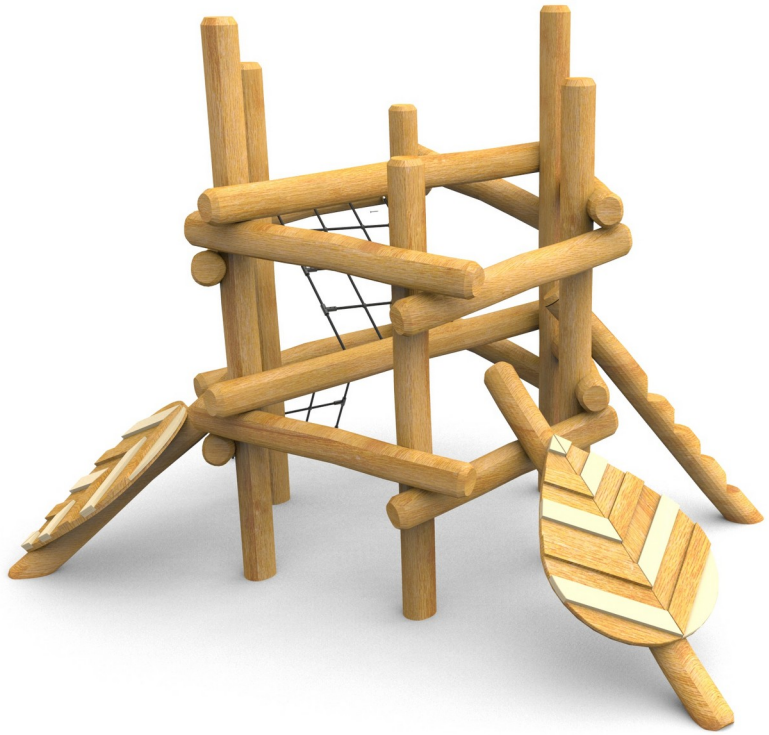

## Материальная спецификация:

| | |
|---|---|
| **Строительный материал** | из древесины робинии, пропитанной для защиты от погодных условий и окрашенной в натуральный цвет |
| **Фундаментирование** | заглублен в грунт на заданную глубину и залит бетоном класса не менее B-20 |
| **Канаты** | Канаты с металлическим сердечником и полипропиленовой оболочкой, соединённые пластиковыми или алюминиевыми соединителями. |
| **Другое** | Śruby wykonane ze stali nierdzewnej z poliamidowymi nakładkami. Drewno zastosowane w słupach konstrukcyjnych jest naturalne, nieimpregnowane. |

Из-за постоянного совершенствования технических решений компанией Freekids представленные чертежи, включая цвета и размеры, могут незначительно отличаться от актуально производимых устройств.

FreeKids s.c. A. Gąsiorek, Z.Andruszewski
Trzęsowice 32, 55-106 Zawonia
tel./fax: +48 71 312 72 50, +48 724 654 898
e-mail: biuro@freekids.pl www.freekids.pl

rev. 001/2026

# Ptasi gaj robinia

**0270033**

**DREWNO - ROBIN WOOD**

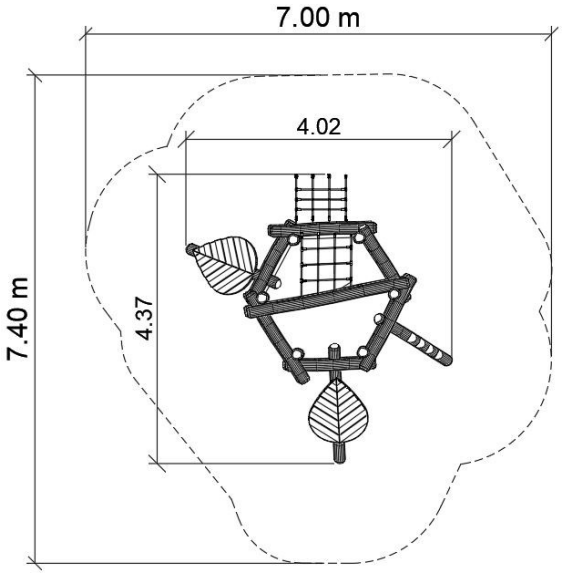


## ДАННЫЕ УСТРОЙСТВА:

| | |
|---|---|
| Размер устройства | 4,08 x 3,97 x 2,90 m |
| Размер зоны | 7,1 x 7,0 m |
| Высота падения | 2,4 m m |
| Площадь зоны безопасности | 34,4 m2 m2 |
| Возраст пользователей | 3-12 |
| Количество пользователей | 8 |
| Материал | Drewno |
| Низкая высота падения | nie |
| Соответствие стандартам | PN-EN 1176 |

Urządzenie z bali z robinii akacjowej.

Из-за постоянного совершенствования технических решений компанией Freekids представленные чертежи, включая цвета и размеры, могут незначительно отличаться от актуально производимых устройств.

FreeKids s.c. A. Gąsiorek, Z.Andruszewski
Trzęsowice 32, 55-106 Zawonia
tel./fax: +48 71 312 72 50, +48 724 654 898
e-mail: biuro@freekids.pl www.freekids.pl

rev. 001/2026