# Dragonfly

**0280080**

**METAL - HOP! Metal**

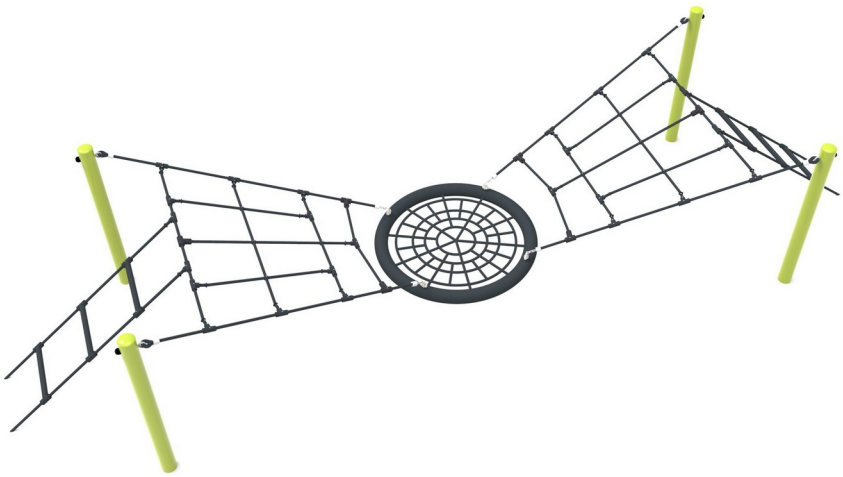

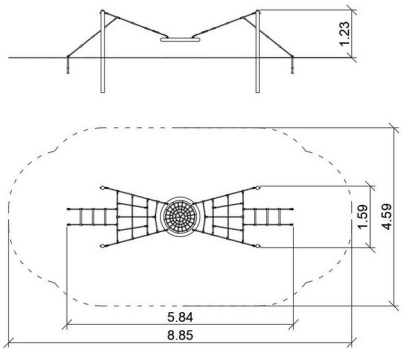


## Материальная спецификация:

| | |
|---|---|
| **Строительный материал** | оцинкованная сталь, покрытая порошковой краской для долговечности и устойчивости к коррозии или из нержавеющей стали |
| **Дополнительные элементы Перила** | оцинкованная черная сталь, покрытая порошком или нержавеющая сталь |
| **Фундаментирование** | заглублен в грунт на заданную глубину и залит бетоном класса не менее B-20 или прикреплено к бетонному основанию |
| **Листы** | Листы HDPE с фрезерованными рисунками |
| **Канаты** | Канаты с металлическим сердечником и полипропиленовой оболочкой, соединённые пластиковыми или алюминиевыми соединителями. |
| **Другое** | Śruby wykonane ze stali nierdzewnej z poliamidowymi nakładkami. Słupy konstrukcyjne zakończone półsferycznymi zaślepkami gumowymi. Ergonomiczne siedzisko typu bocianie gniazdo. |

Из-за постоянного совершенствования технических решений компанией Freekids представленные чертежи, включая цвета и размеры, могут незначительно отличаться от актуально производимых устройств.

FreeKids s.c. A. Gąsiorek, Z.Andruszewski
Trzęsowice 32, 55-106 Zawonia
tel./fax: +48 71 312 72 50, +48 724 654 898
e-mail: biuro@freekids.pl www.freekids.pl

# Dragonfly

**0280080**

**METAL - HOP! Metal**

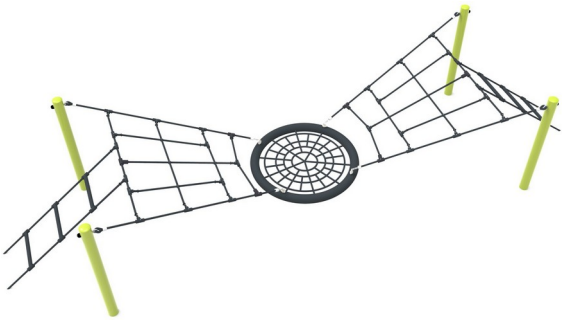

## ДАННЫЕ УСТРОЙСТВА:

| | |
|---|---|
| Размер устройства | 5,84 x 1,59 x 1,23 m |
| Размер зоны | 8,85 x 4,59 |
| Высота падения | 1,05 m |
| Площадь зоны безопасности | 35,2 m2 |
| Возраст пользователей | 3-12 |
| Количество пользователей | 5 |
| Материал | Metal |
| Низкая высота падения | nie |
| Соответствие стандартам | PN-EN 1176 |

Из-за постоянного совершенствования технических решений компанией Freekids представленные чертежи, включая цвета и размеры, могут незначительно отличаться от актуально производимых устройств.

FreeKids s.c. A. Gąsiorek, Z.Andruszewski
Trzęsowice 32, 55-106 Zawonia
tel./fax: +48 71 312 72 50, +48 724 654 898
e-mail: biuro@freekids.pl www.freekids.pl