Ahoy 11 - AHY-11
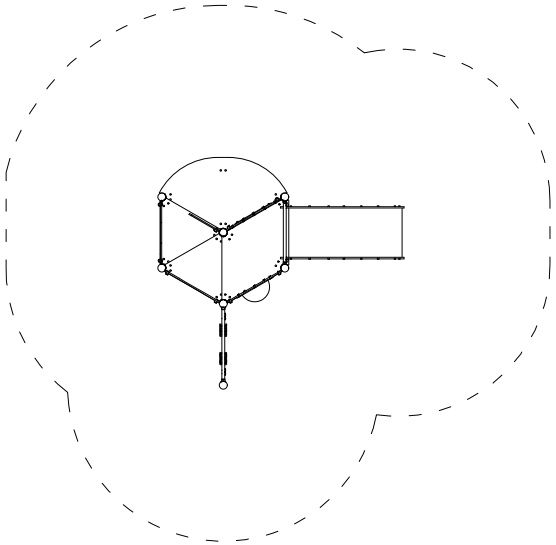
PPW = 21,3 m²
HIC= 0,6 m
W = 2,41 x 2,29 x 1,48 m
WPPW = 5,37 x 5,28 m