Drabinka wielofunkcyjna

Ścieżka zdrowia

DRW-02

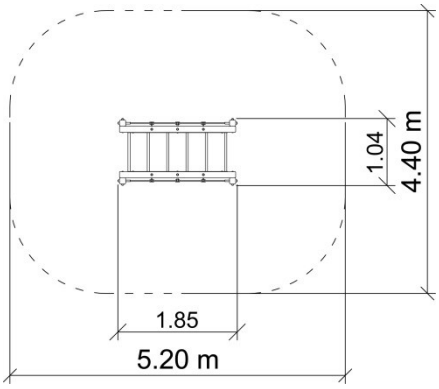

DANE TECHNICZNE

Max. wysokość upadku	1,5 m
Wymiary (dł x szer x wys)	1,85 x 1,04 x 1,95 m
Powierzchnia zderzenia	5,2 x 4,4 m
Pole powierzchni zderzenia	20,9 m^2
Zalecana nawierzchnia	Zgodnie z normą 1176-1:2017

Dostępne opcje:

	STANDARD	PREMIUM
DREWNO	Elementy konstrukcyjne wykonane z drewna bezrdzeniowego, impregnowanego powierzchniowo, o profilu kwadratowym 95 x 95 mm.	Elementy konstrukcyjne wykonane z drewna klejonego, impregnowanego powierzchniowo, o profilu kwadratowym 95 x 95 mm.
STAL	Elementy stalowe ocynkowane i malowane proszkowo.	Elementy stalowe ocynkowane i malowane proszkowo.
PŁYTY	Płyty HPL/HDPE	Płyty HPL/HDPE
KOTWIENIE	Urządzenie na stałe posadowione w gruncie przy pomocy stalowych kotew. Betonowane betonem klasy min. C16/20.	Urządzenie na stałe posadowione w gruncie przy pomocy stalowych kotew. Betonowane betonem klasy min. C16/20.
LINY	Liny z rdzeniem stalowym z oplotem z polipropylenu, łączone poprzez plastikowe lub aluminiowe konektory.	Liny z rdzeniem stalowym z oplotem z polipropylenu, łączone poprzez plastikowe lub aluminiowe konektory.
INNE	Belki konstrukcyjne osłonięte kapturkami z tworzywa sztucznego. Łby śrub, nakrętki osłonięte plastikowymi zaślepkami. Nakrętki kołpakowe.	Belki konstrukcyjne osłonięte kapturkami z tworzywa sztucznego. Łby śrub, nakrętki osłonięte plastikowymi zaślepkami. Nakrętki kołpakowe.

* Ze względu na ciągłe doskonalenie rozwiązań technicznych przez firmę FreeKids, przedstawione rysunki, w tym kolorystyka oraz wymiary mogą nieznacznie odbiegać od aktualnie produkowanych urządzeń. Certyfikat zgodności z normą z grupy PN-EN 1176:2017

freekids PRODUCENT PLACÓW ZABAW

FreeKids s.c. A. Gąsiorek, Z.Andruszewski
Trzęsowice 32, 55-106 Zawonia

tel./fax: +48 71 312 72 50, +48 724 654 898
e-mail: biuro@freekids.pl www.freekids.pl