Zestaw Basic 69 | Seria BASIC DREWNO | BSC-69

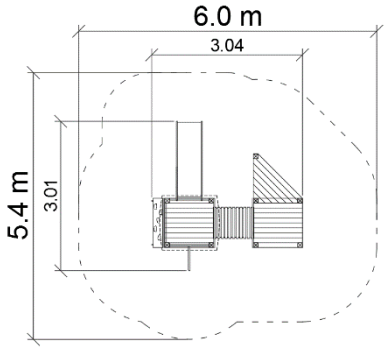

SKŁAD ZESTAWU

2 x wieża czworokątna
1 x wieża trójkątna
1 x wejście wspinaczkowe
1 x zjeżdżalnia
2 x rura strażacka
1 x dach jednospadowy
2 x bariera W4
1 x tablica do rysowania
1 x drabinka wejściowa

DANE TECHNICZNE

Max. wysokość upadku	0,9 m
Wymiary (dł x szer x wys)	3,04 x 3,01 x 3,00 m
Powierzchnia zderzenia	6,0 x 5,4 m
Pole powierzchni zderzenia	26,6 m^2
Zalecana nawierzchnia	Zgodnie z normą 1176-1:2017

Dostępne opcje:

PREMIUM	
DREWNO	Elementy konstrukcyjne wykonane z drewna klejonego, impregnowanego powierzchniowo, o profilu kwadratowym 95 x 95 mm.
STAL	Elementy stalowe ocynkowane i malowane proszkowo.
PŁYTY	Płyty z tworzywa HDPE / HPL
ZJEŻDŻALNIE	Ślizg ze stali nierdzewnej, osłony boczne z płyty HDPE oraz HDPE trójwarstwowe z frezowanymi rysunkami.
KOTWIENIE	Urządzenie na stałe posadowione w gruncie przy pomocy stalowych kotew. Betonowane betonem klasy min. C16/20.
INNE	Belki konstrukcyjne osłonięte kapturkami z tworzywa sztucznego. Łby śrub, nakrętki osłonięte plastikowymi zaślepkami. Nakrętki kołpakowe.

* Ze względu na ciągłe doskonalenie rozwiązań technicznych przez firmę FreeKids, przedstawione rysunki, w tym kolorystyka oraz wymiary mogą nieznacznie odbiegać od aktualnie produkowanych urządzeń. Certyfikat zgodności z normą z grupy PN-EN 1176:2017

freekids PRODUCENT PLACÓW ZABAW
FreeKids s.c. A. Gąsiorek, Z.Andruszewski
Trzęsowice 32, 55-106 Zawonia
tel./fax: +48 71 312 72 50, +48 724 654 898
e-mail: biuro@freekids.pl www.freekids.pl